Format d'impression

Partie visible
zone pour élément important
(Logos, numero de tél, etc....)

Echelle 1 - 100 %

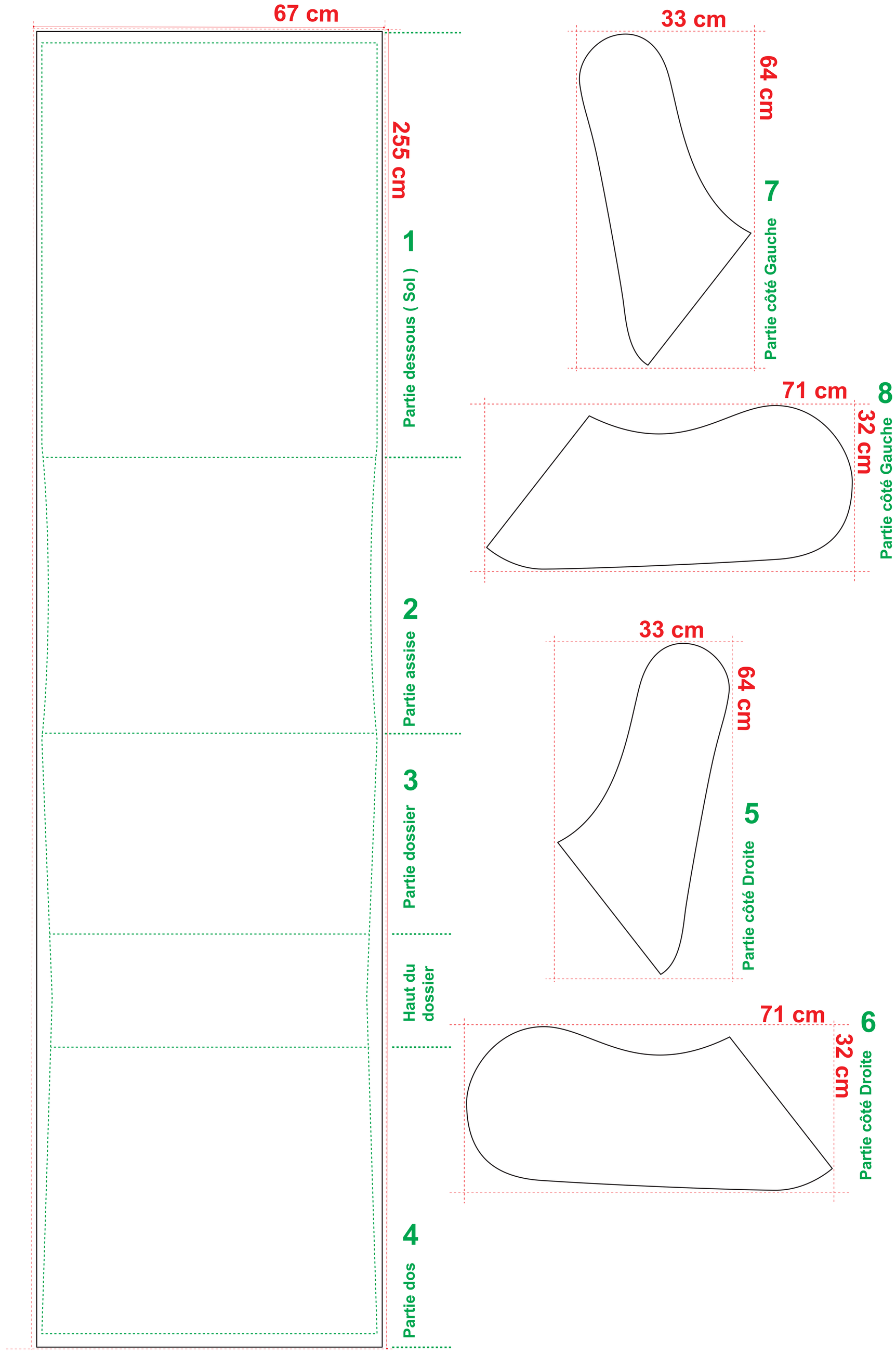

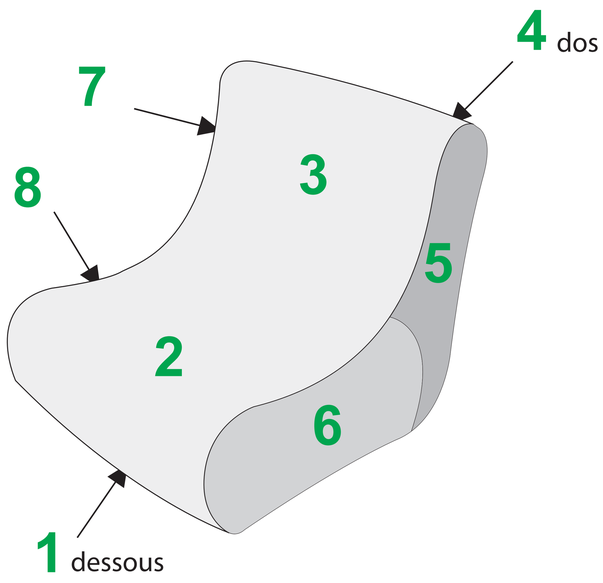

67 cm

255 cm

① Partie dessous (Sol)

② Partie assise

③ Partie dossier

Haut du dossier

④ Partie dos

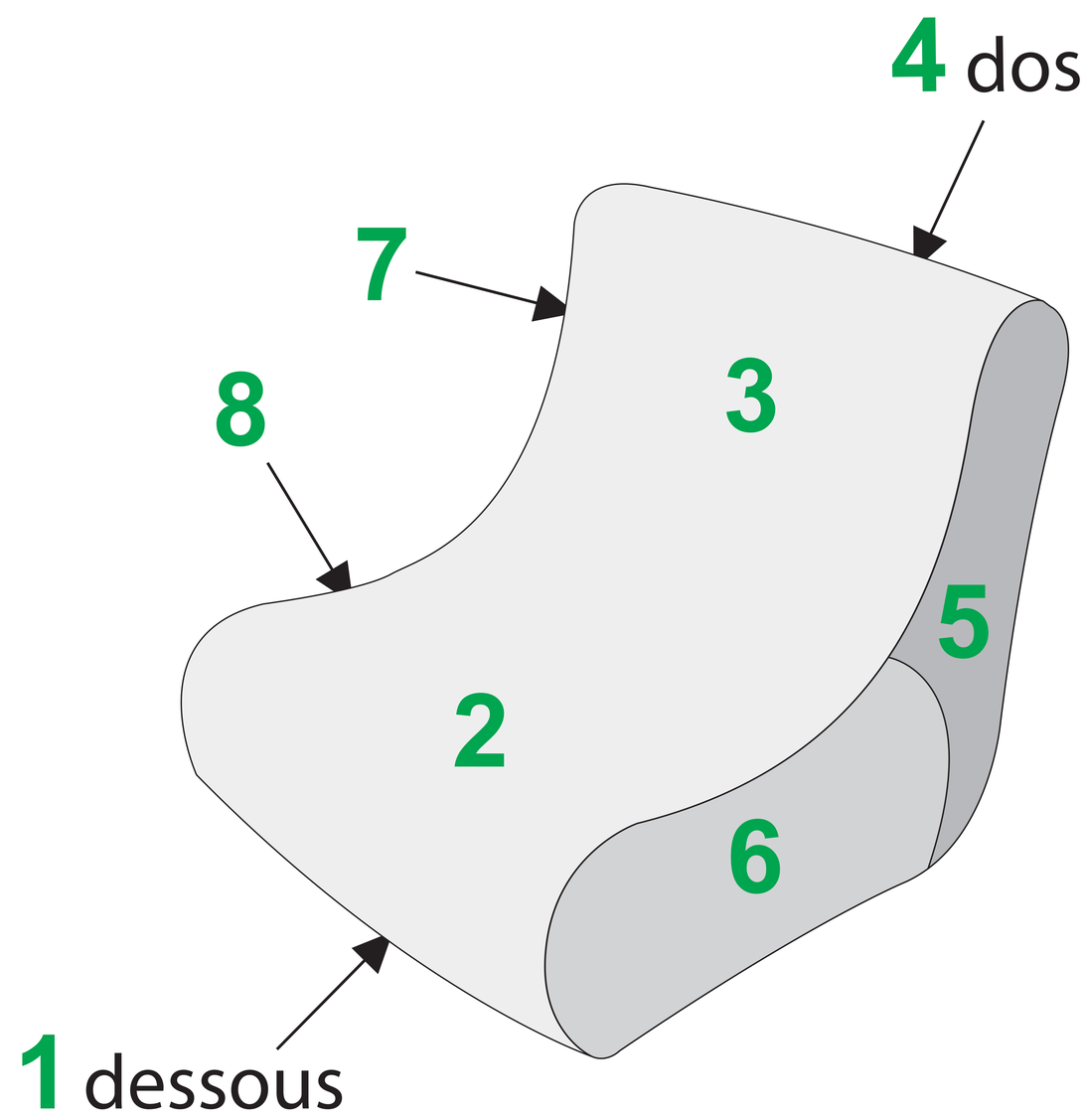

33 cm

64 cm

7

Partie côté Gauche

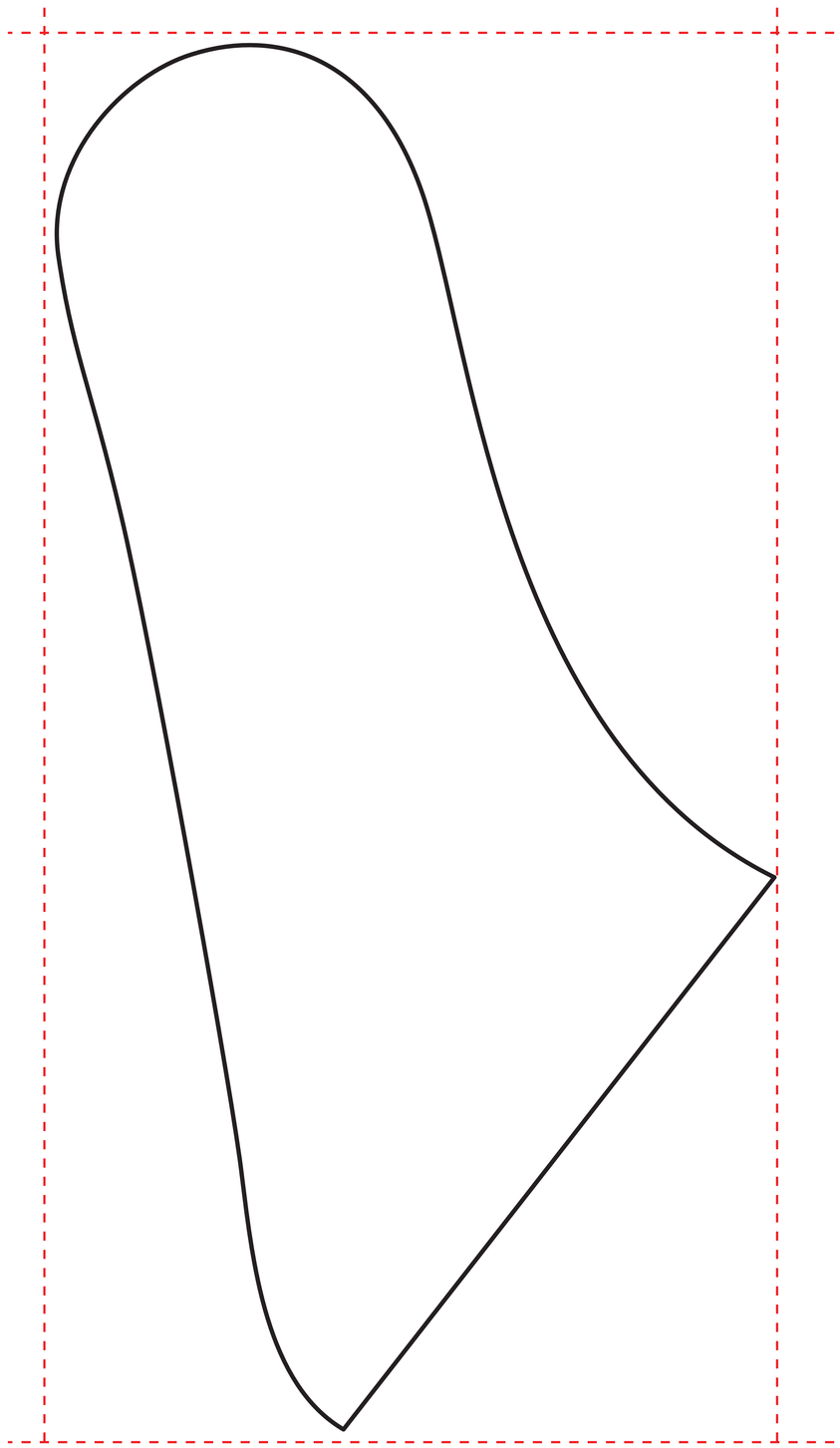

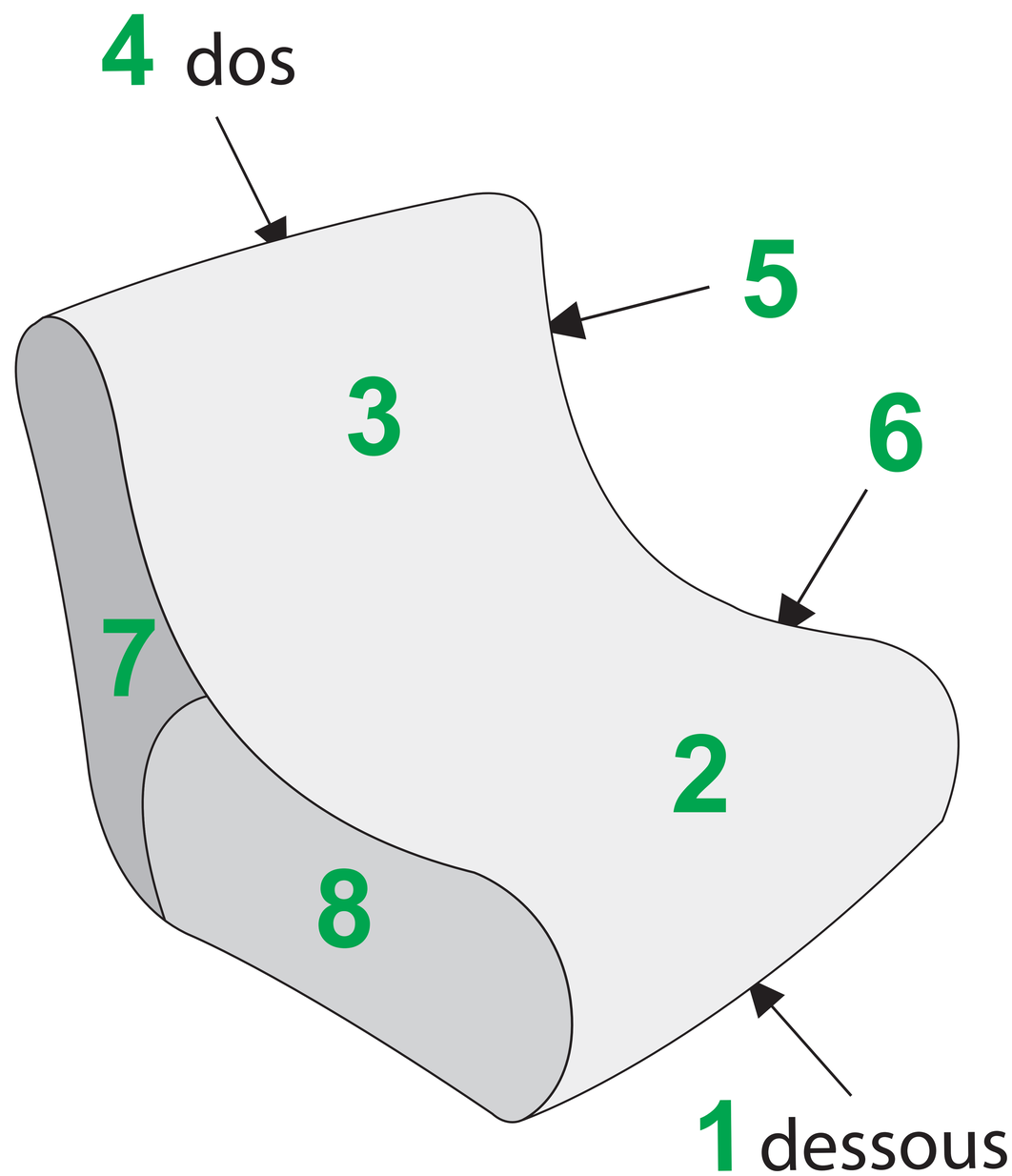

71 cm

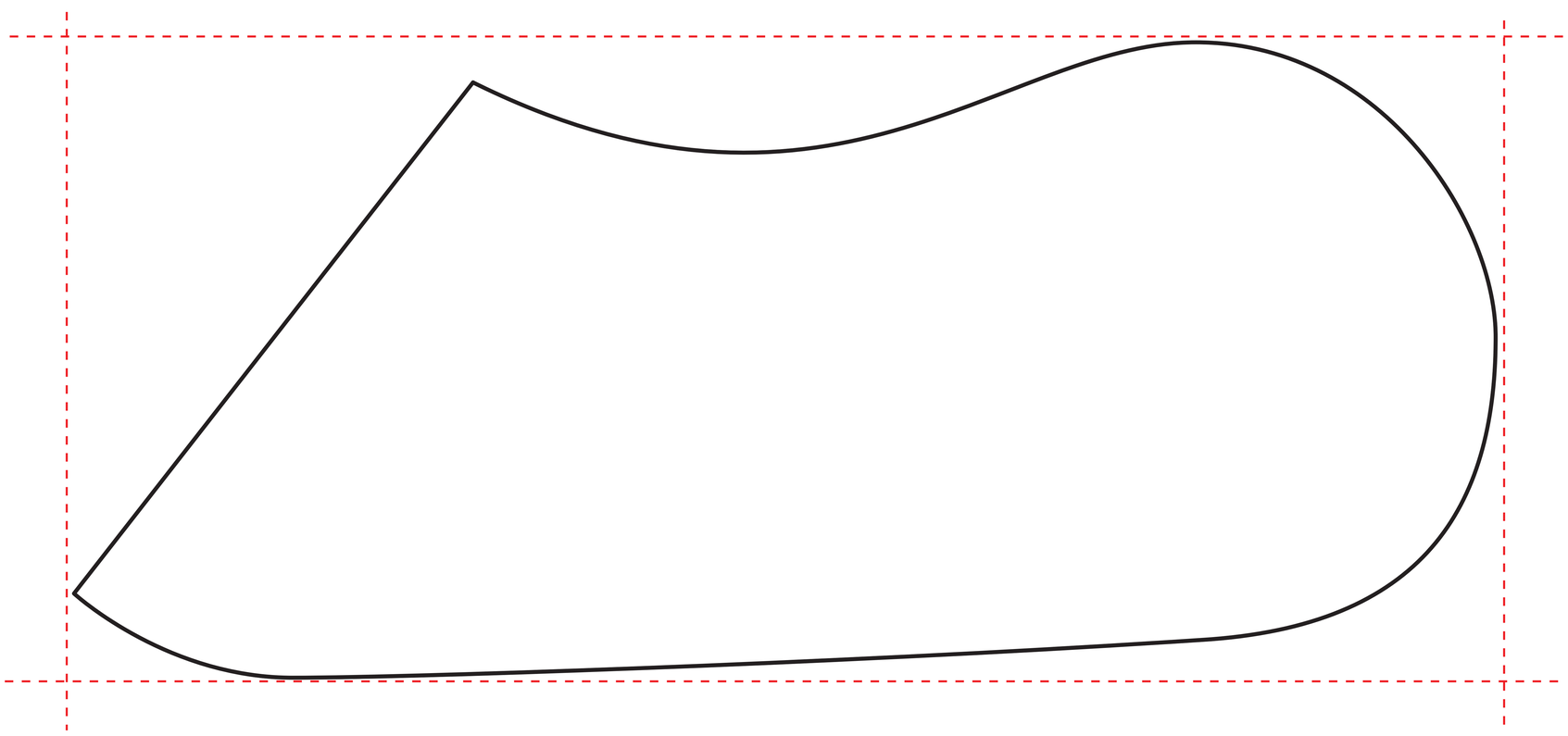

32 cm

8

Partie côté Gauche

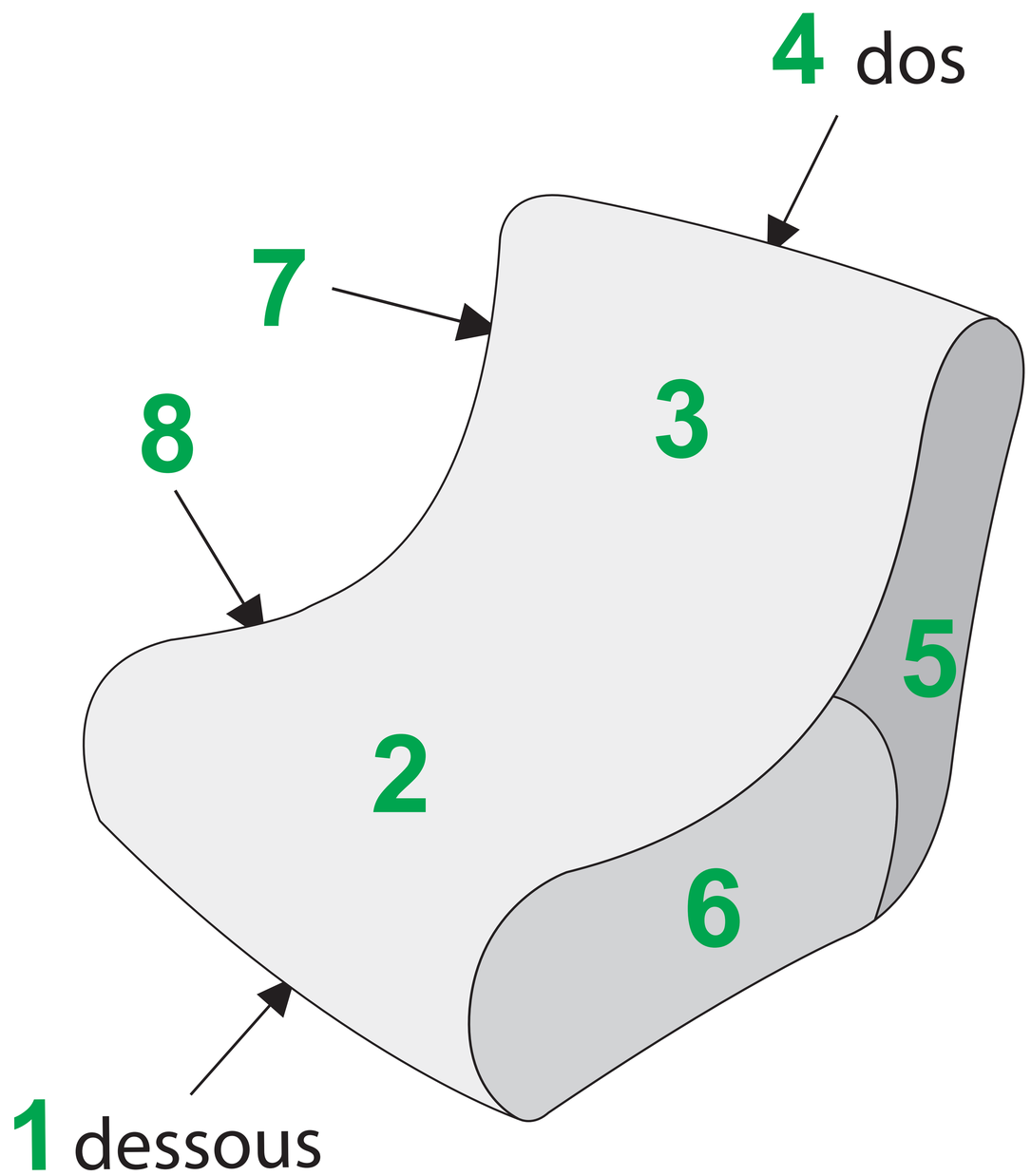
4 dos
7
8
3
5
2
6
1 dessous

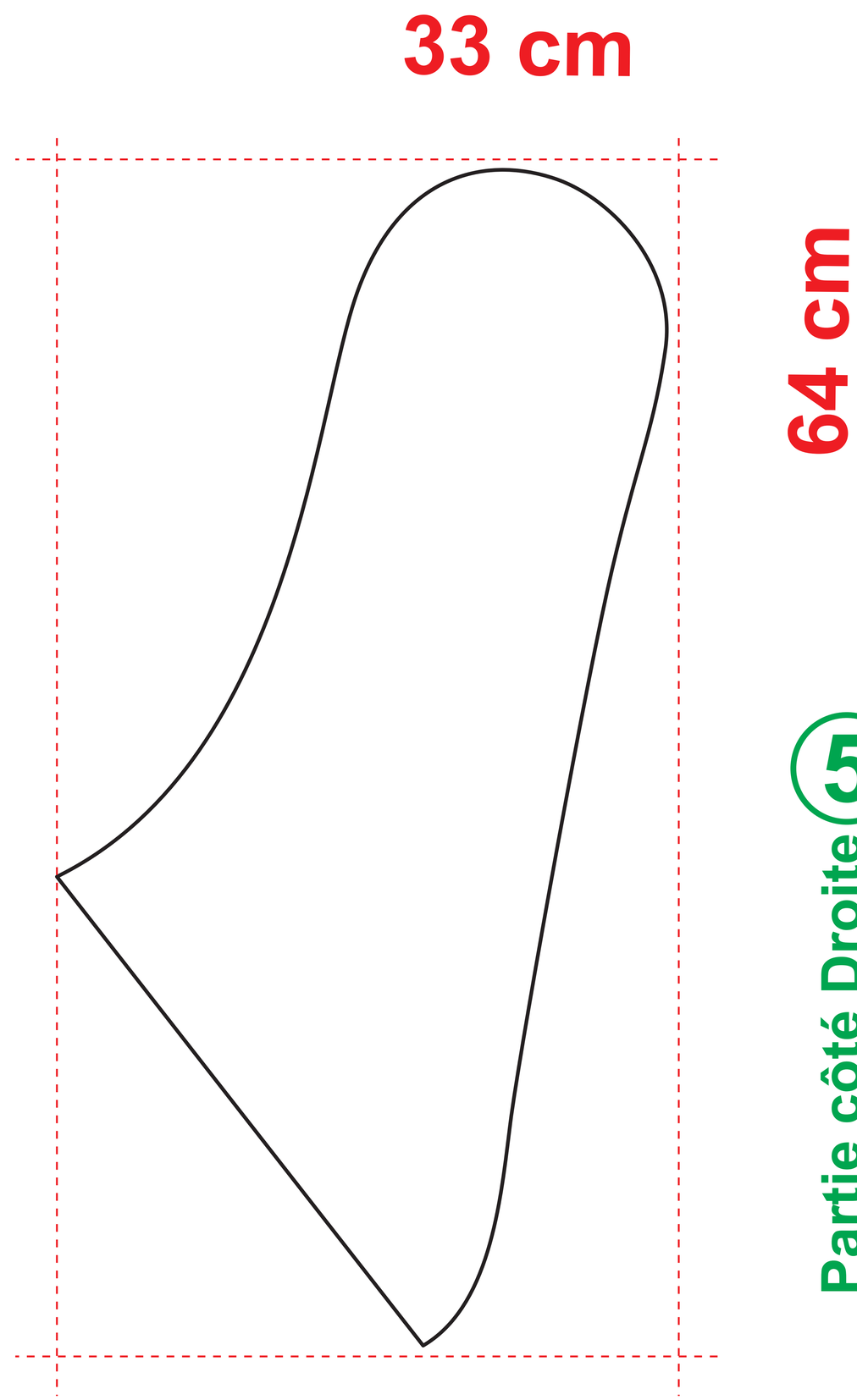
33 cm
64 cm
Partie côté Droite 5

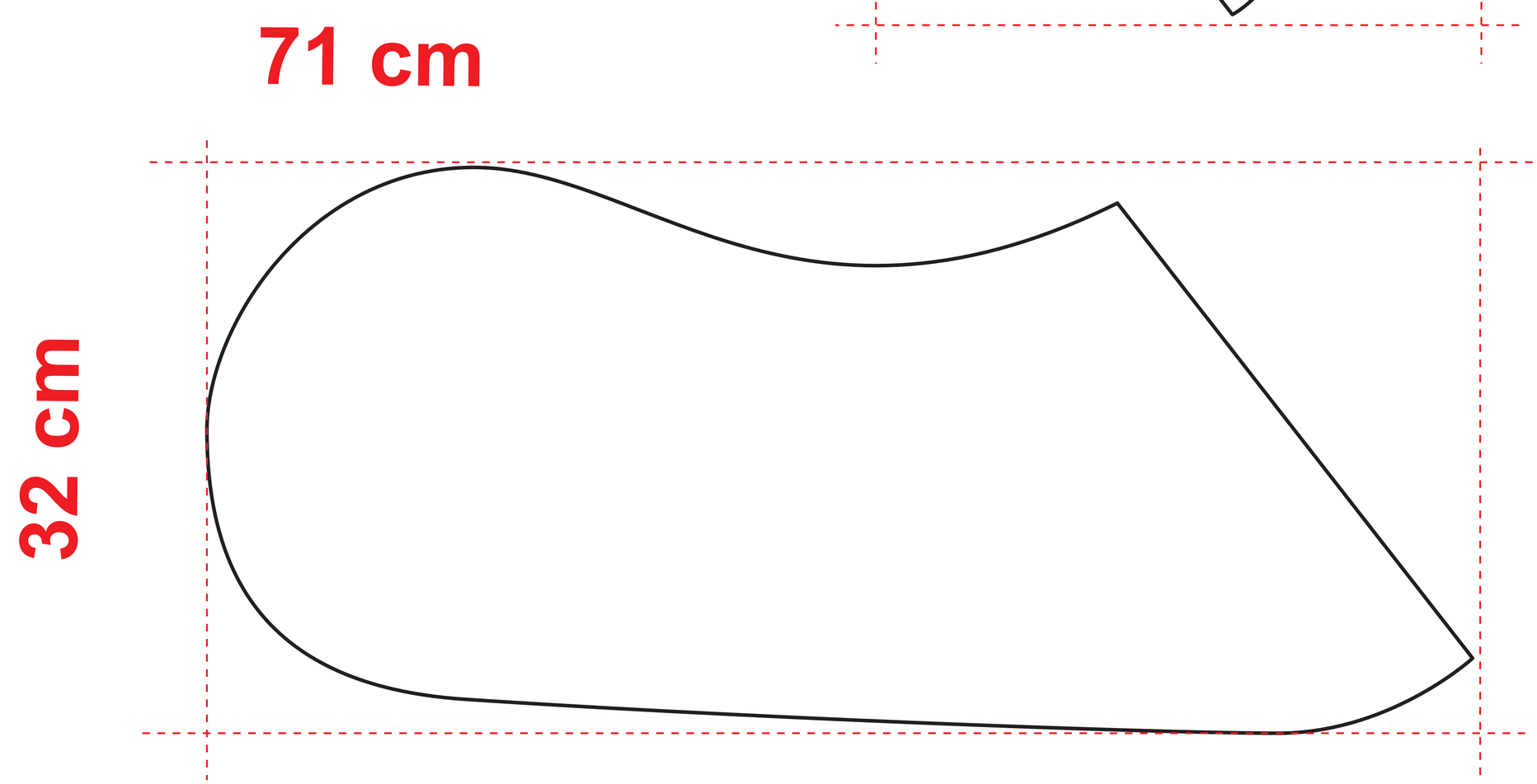
71 cm
32 cm
Partie côté Droite 6