Format d'impression

Partie visible
zone pour élément important
(Logos, numero de tél, etc....)

Echelle 1 - 100 %

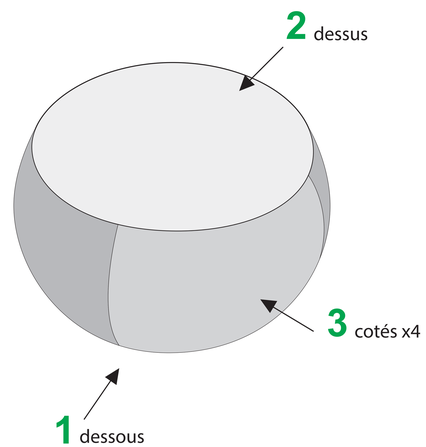

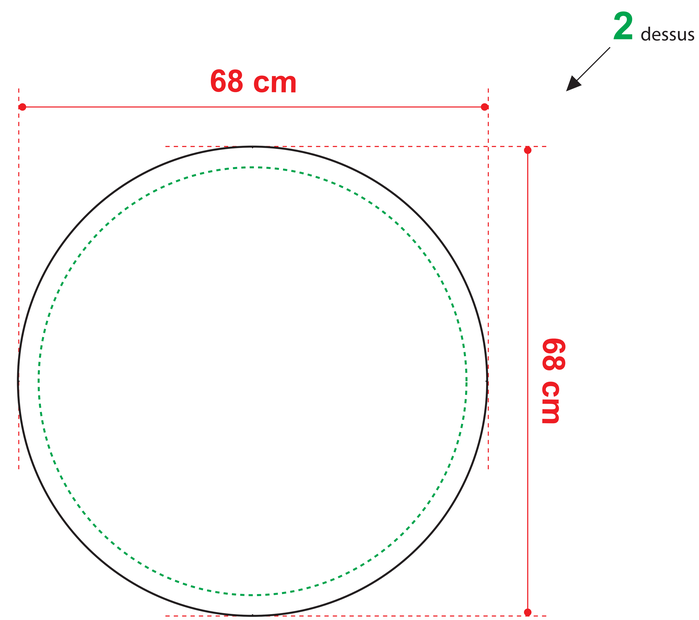

Format d'impression

Partie visible
zone pour élément important
(Logos, numero de tél, etc....)

Echelle 1 - 100 %

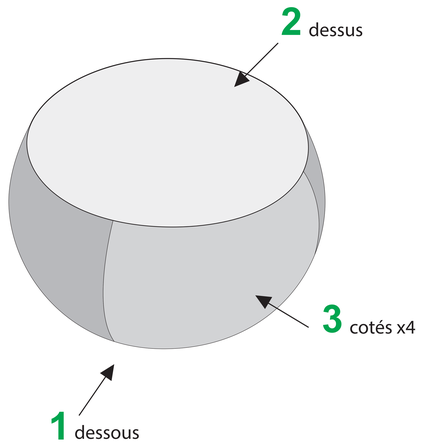

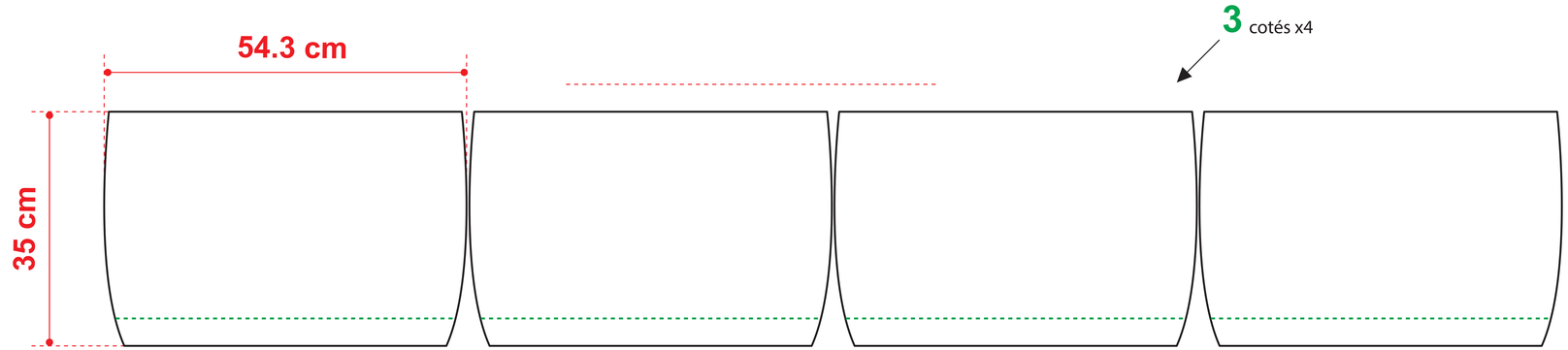

Format d'impression

Partie visible
zone pour élément important
(Logos, numero de tél, etc....)
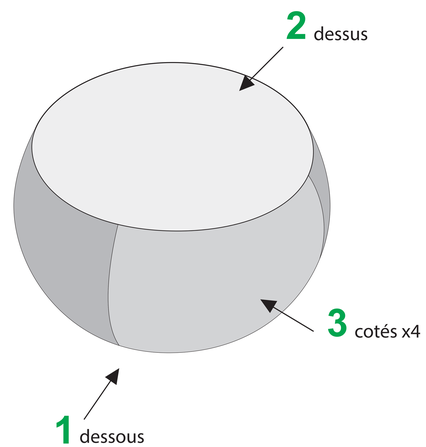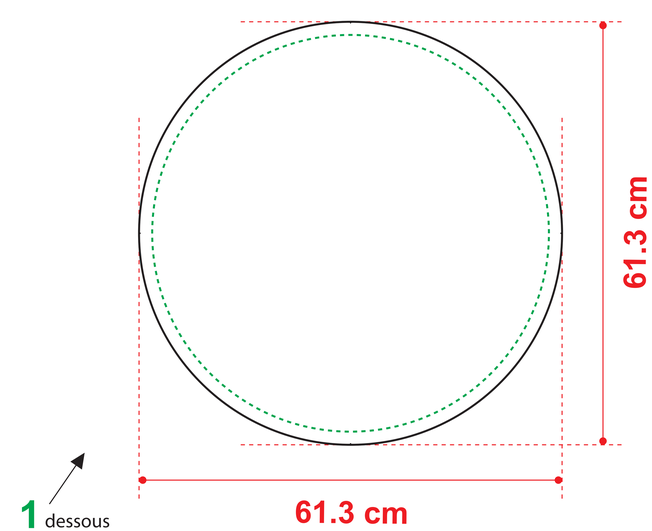
Echelle 1 - 100 %