NOTICE D'UTILISATION

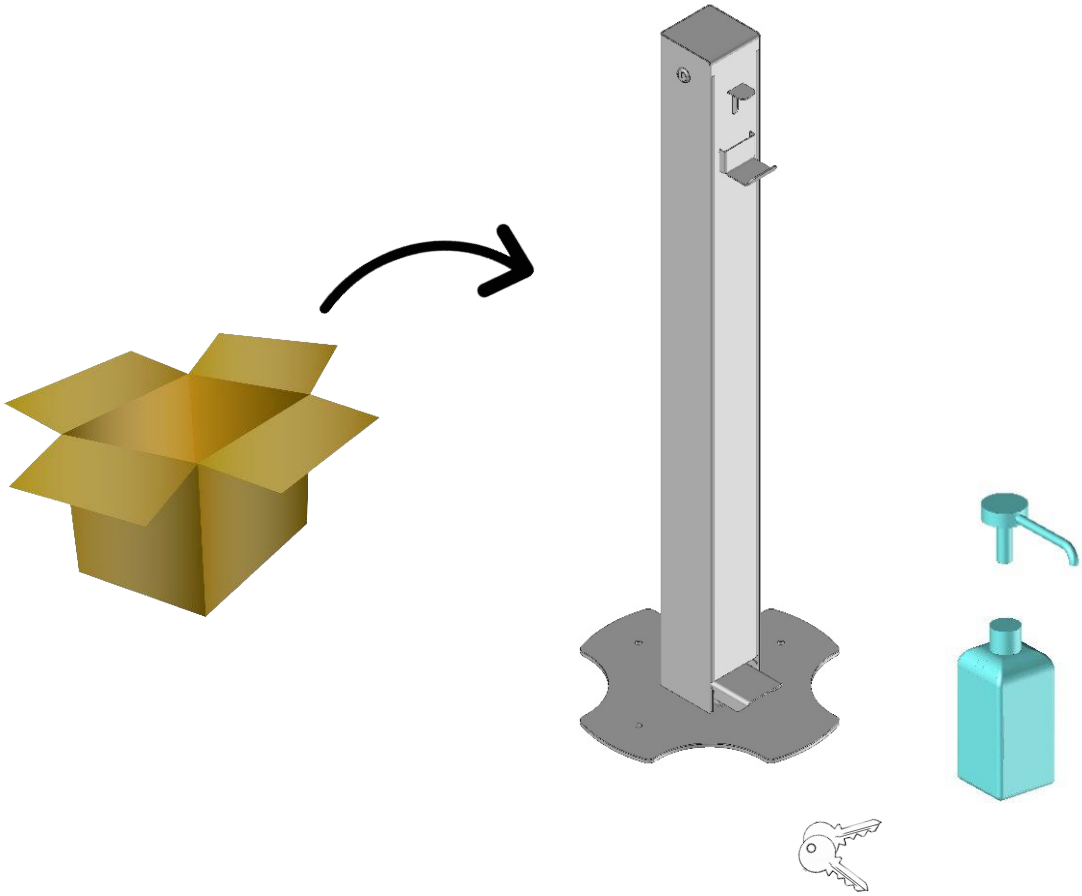

Contenu du colis :

- x1 Distributeur DivOc-65L
- x1 Bouteille 500mL
- x1 Pompe à bec long
- x2 Clés

NOTA : Le distributeur ne peut être utilisé qu'avec des pompes à bec long (80mm)

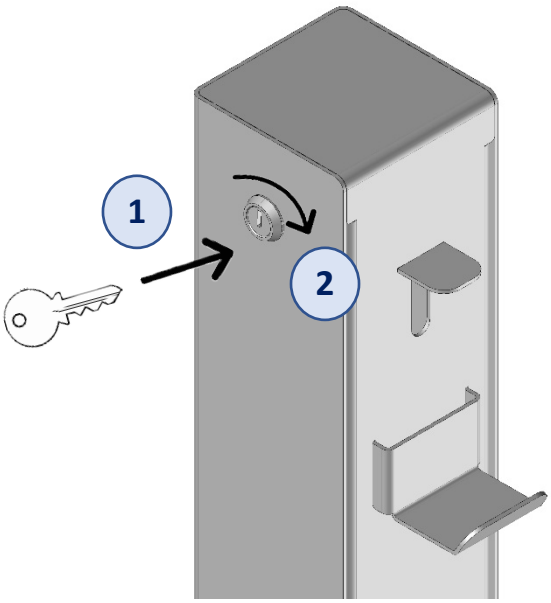

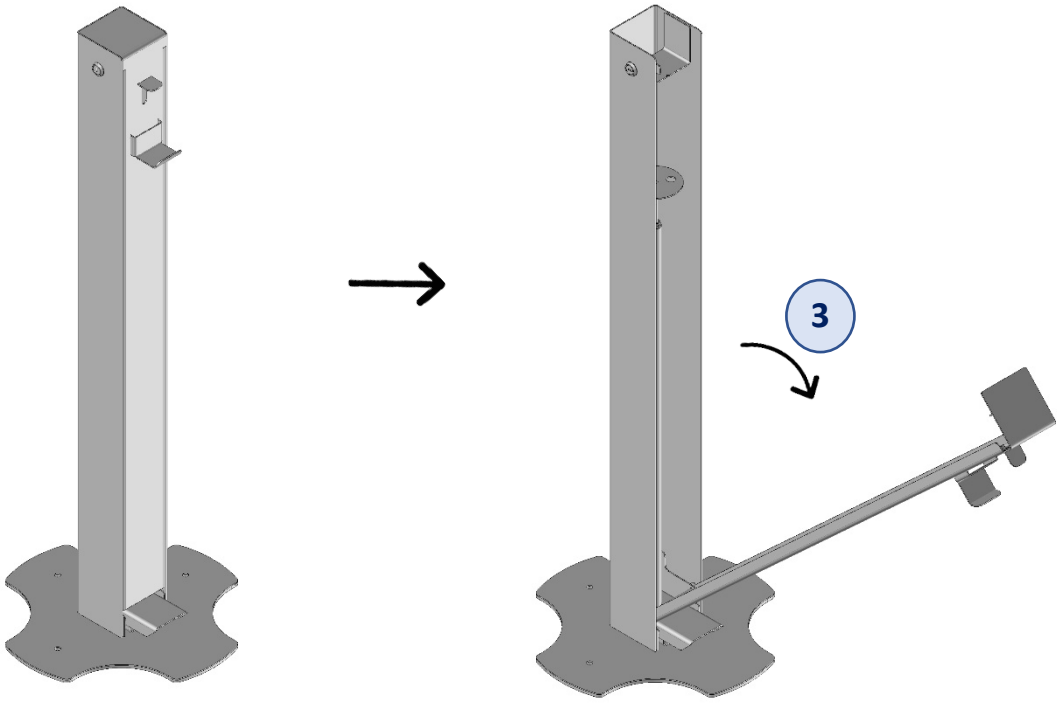

Lors de la manutention du distributeur, ne pas utiliser le récupérateur comme une prise de main.

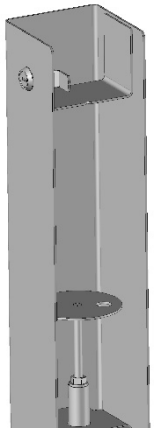

4

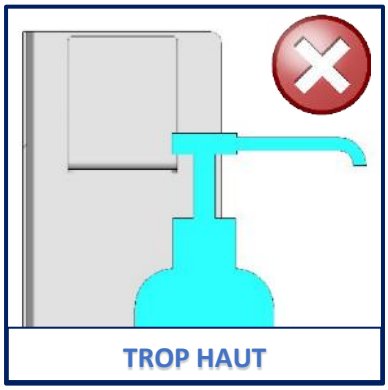

TROP HAUT

RÉGLAGE →

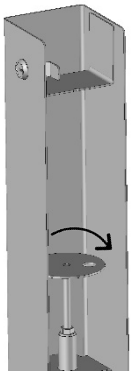

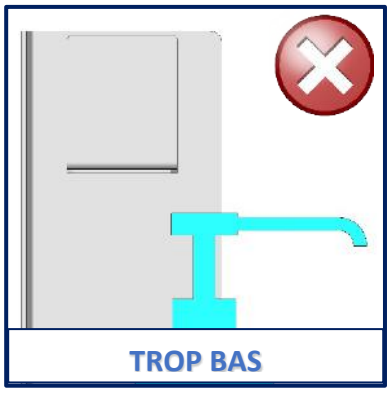

TROP BAS

RÉGLAGE →

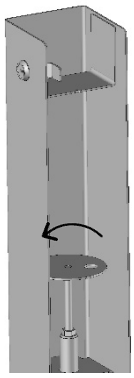

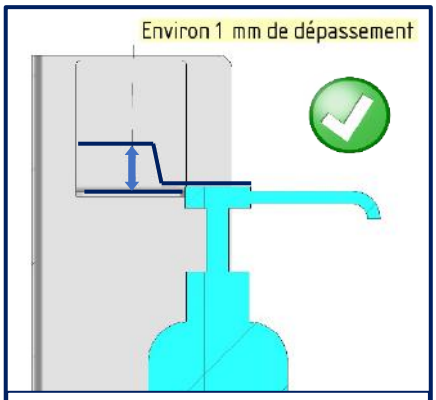

DEPASSEMENT ENV. 1mm

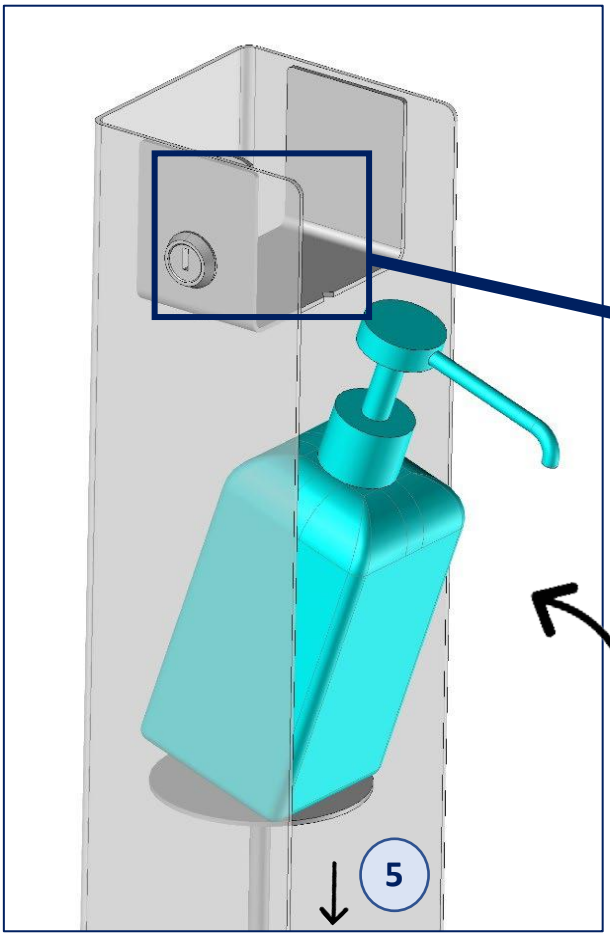

ORIENTATION DU BEC

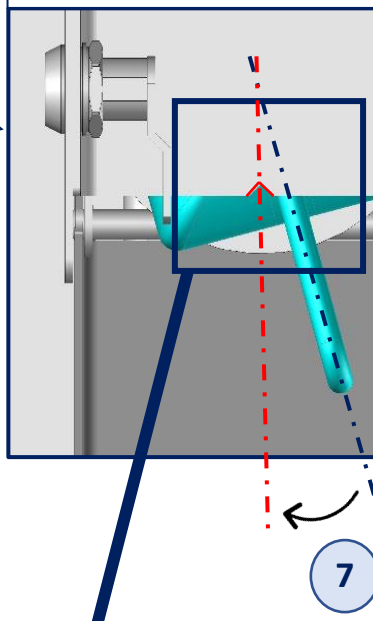

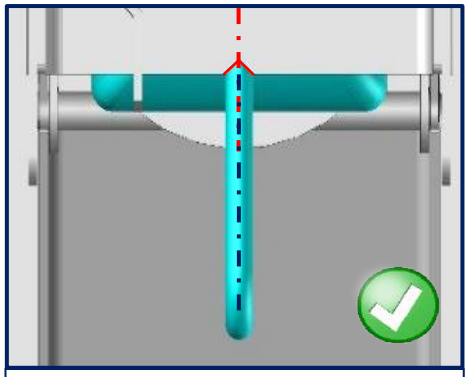

BEC ALIGNÉ AVEC ENCOCHE

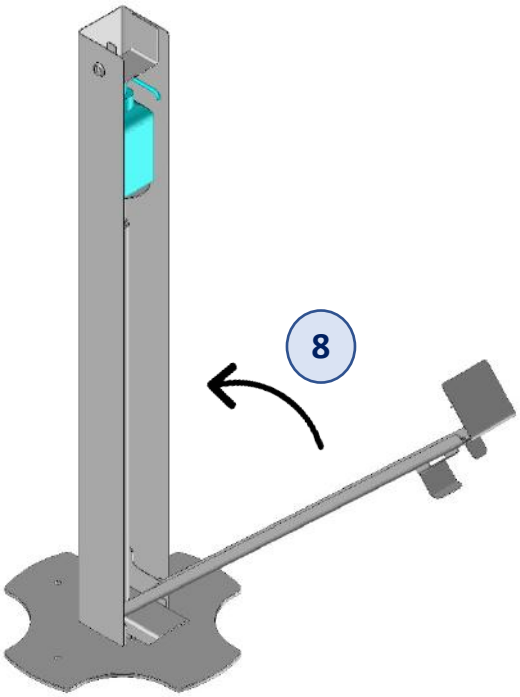

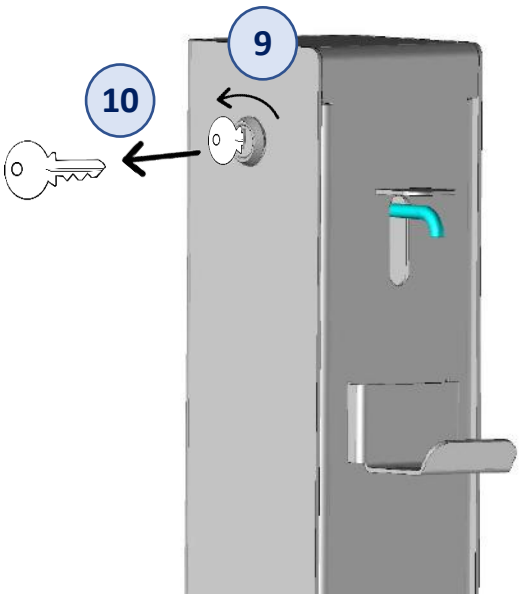

**Amorçage : appuyer plusieurs fois sur la pédale jusqu'à ce que le produit sorte de la pipette*

DEMONTAGE DU RECUPERATEUR AMOVIBLE

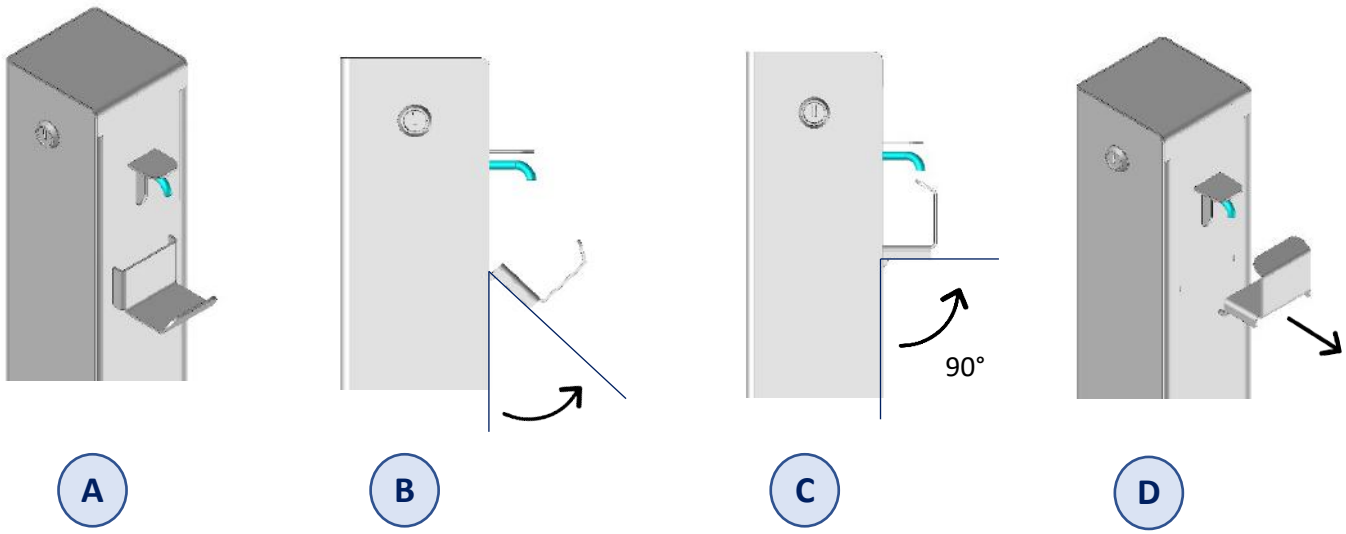

MONTAGE DU RECUPERATEUR AMOVIBLE

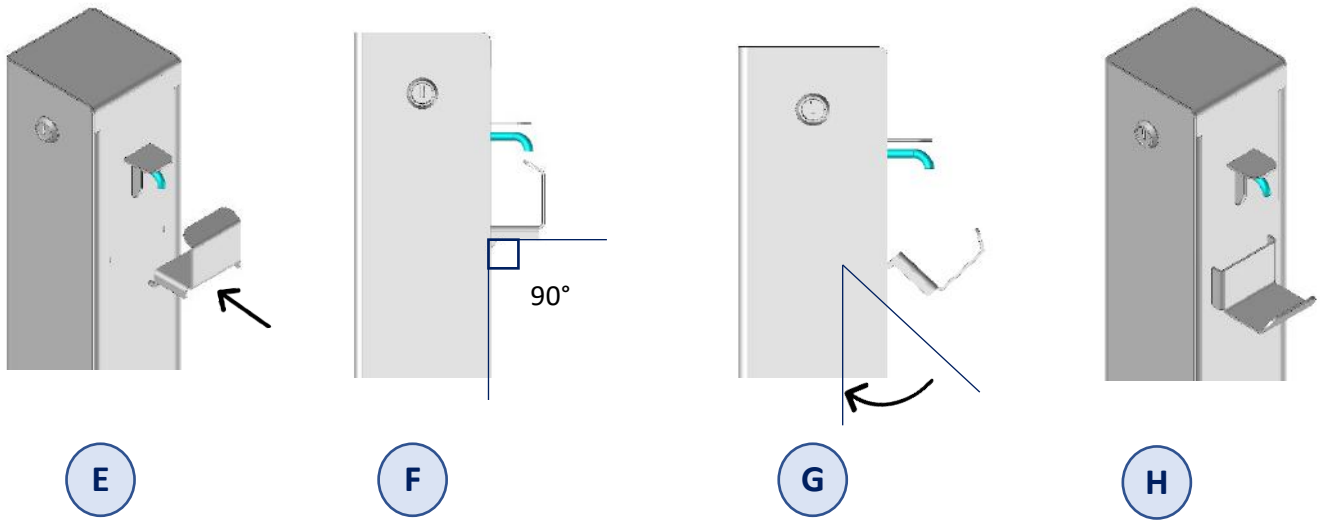

FIXATION AU SOL

Choisir des fixations adaptées à votre sol (Ø8mm recommandé) et percer suivant le schéma suivant :

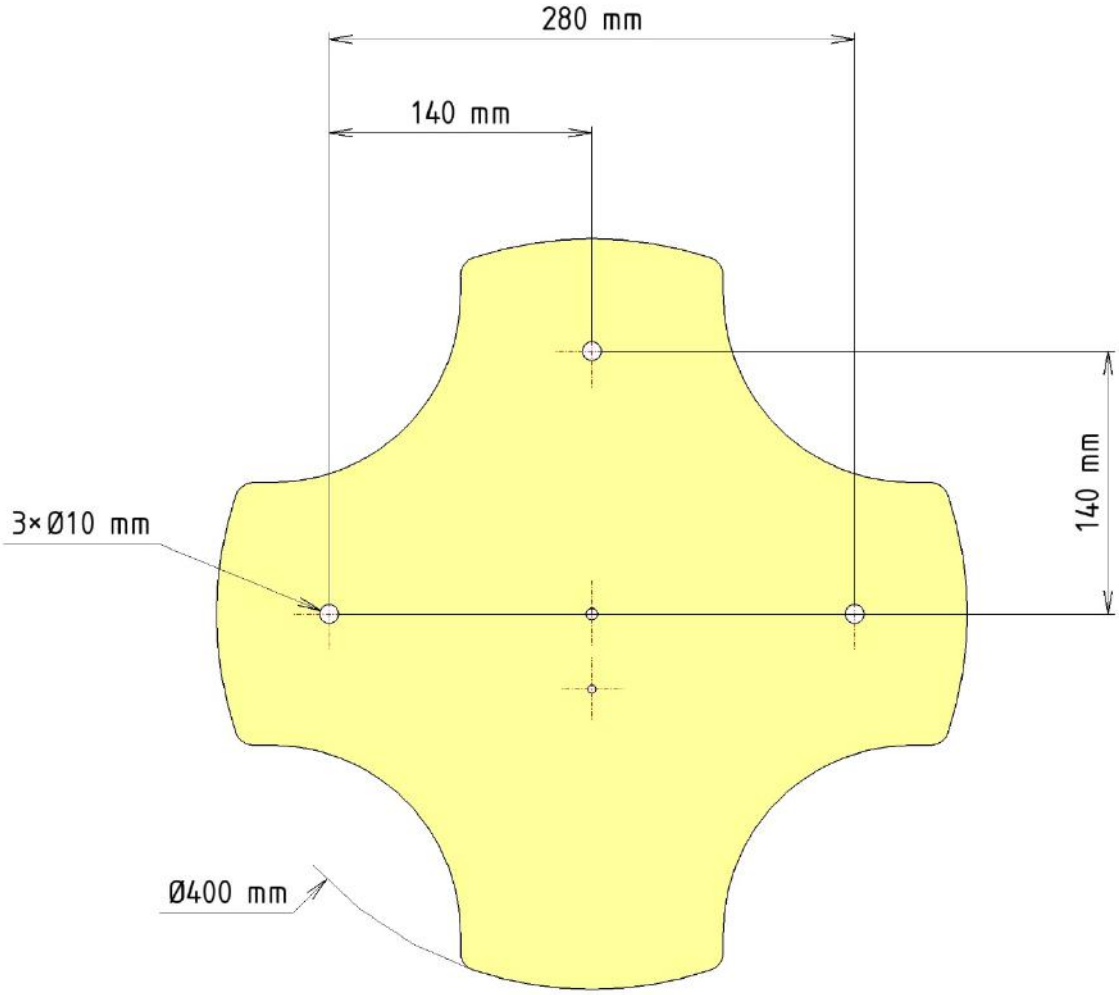

NOMENCLATURE

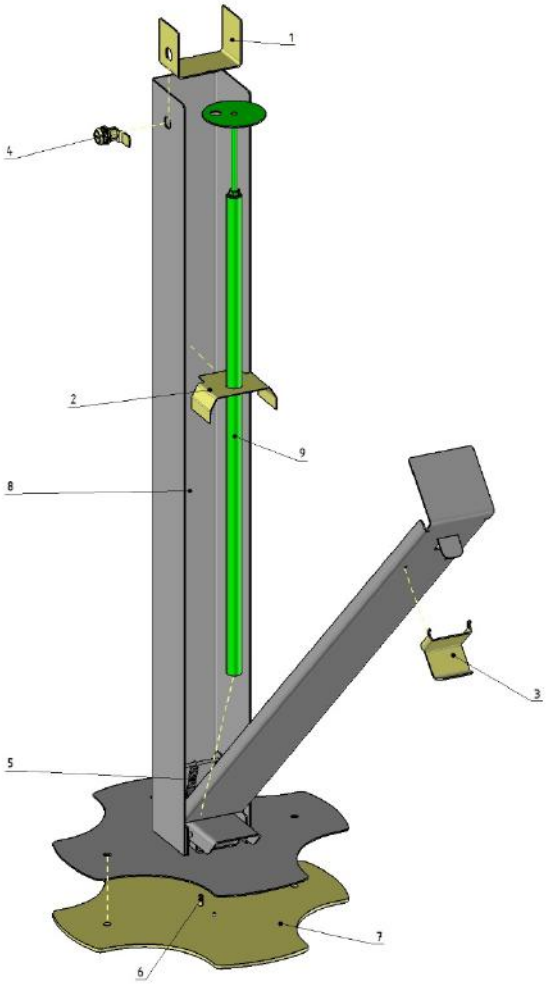

9	1	SUPPORT REGLABLE
8	1	BOITIER
7	1	BASE
6	1	VIS M6 FHC LG20
5	1	RESSORT
4	1	SERRURE
3	1	RECUPERATEUR
2	1	GUIDE EP1
1	1	BUTEE
REP.	QTE	DESIGNATION