Notice de montage - Borne Gel Hydroalcoolique

MODELE 04

COMPOSITION DU KIT :
- Structure métal
- Kit de 2 Serflex
- Panneau de communication magnétique
- Panneau arrière
- Bloc PVC
- Support masques
- 4 vis plastique

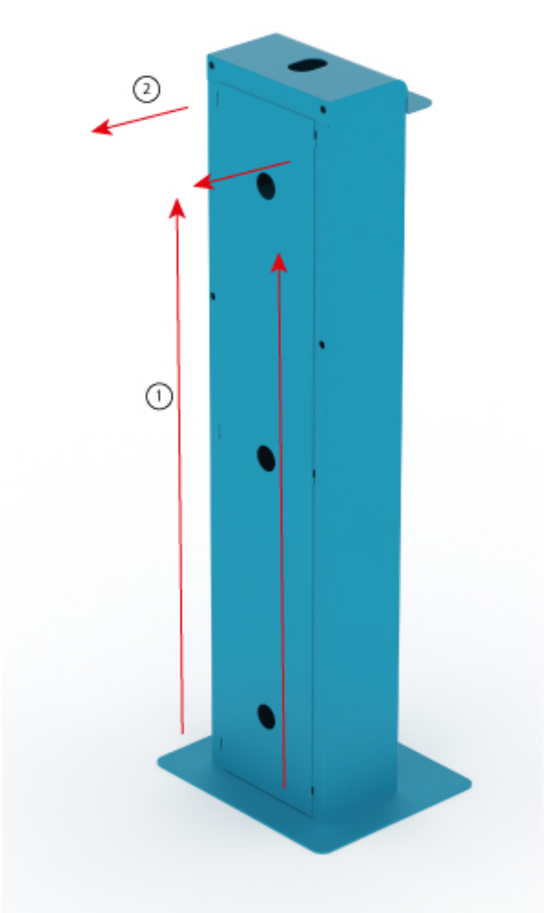

1 **Ouvrir le capot arrière.**

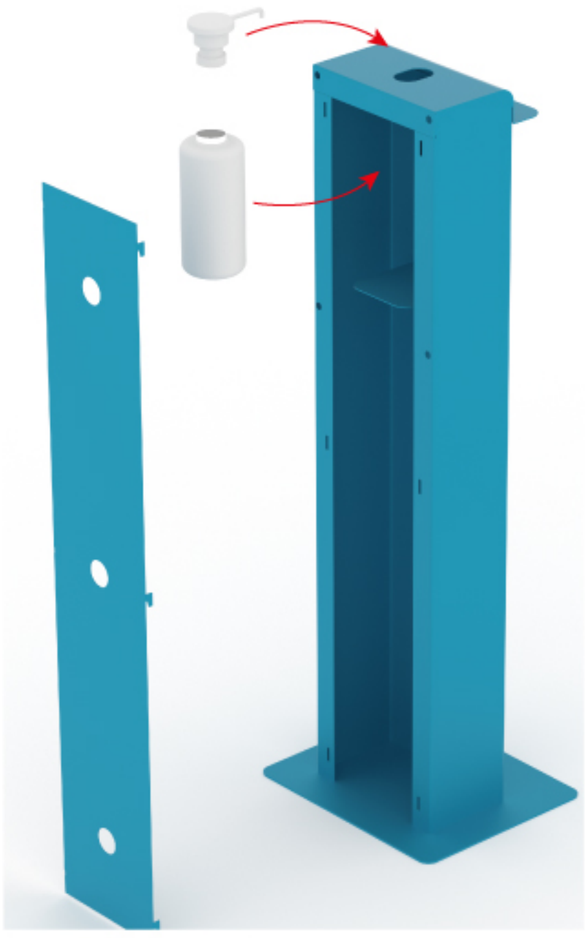

2 **Dévisser le bec du flacon puis placer le flacon au niveau du trou supérieur.**

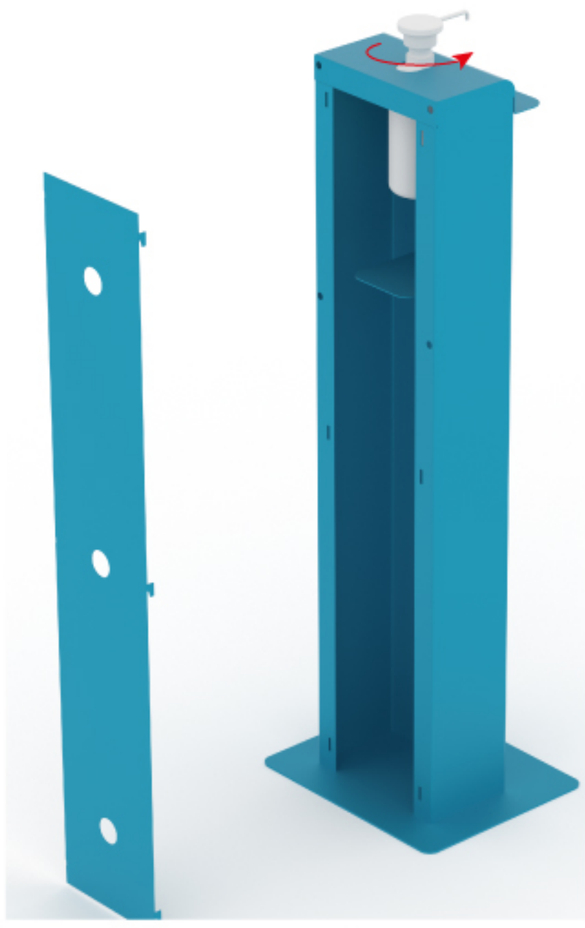

3 **Positionner le flacon le plus possible vers l'avant du présentoir puis visser le bec sur le flacon.**

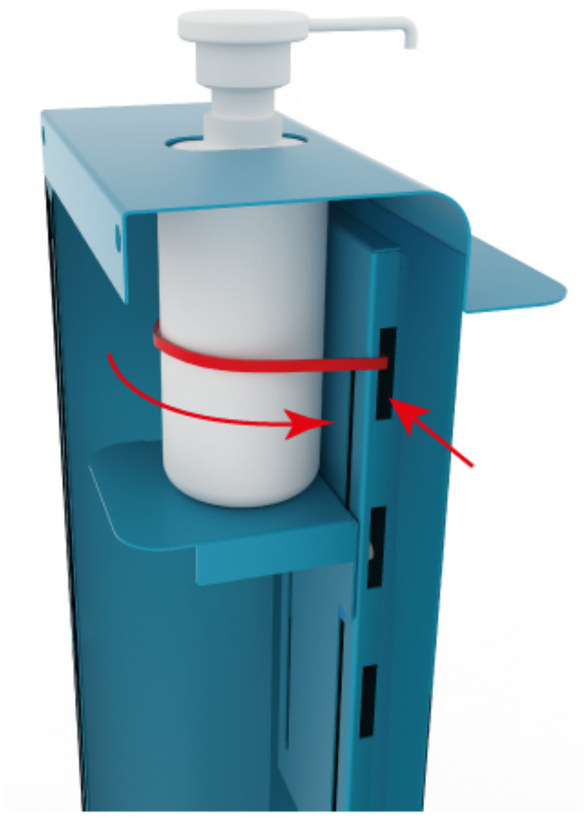

4 **Placer le Serflex dans les encoches du support et serrer autour du flacon.**

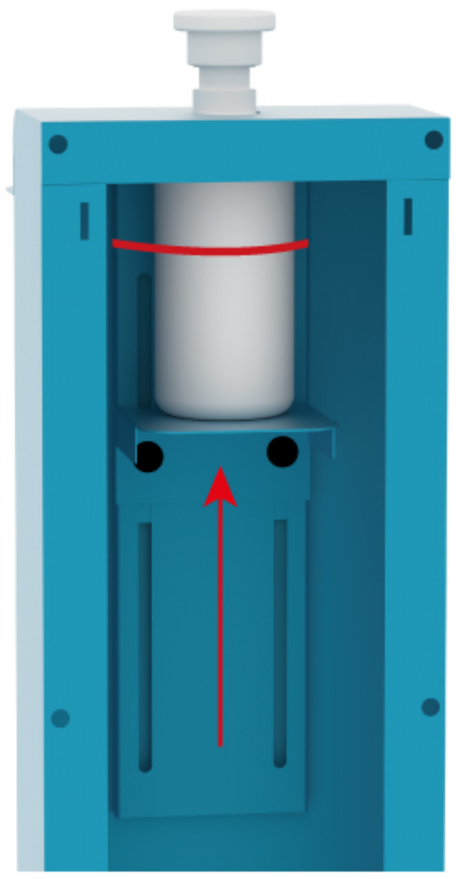

5 **Dévisser les molettes noires et ajuster le support intérieur puis resserrer les molettes.**

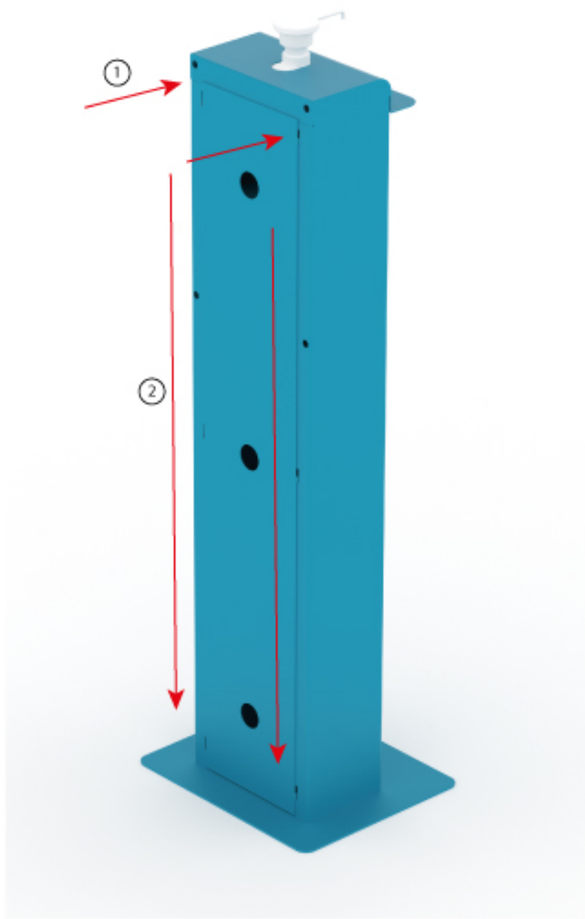

6 **Refermer le capot arrière.**

Notice de montage - Borne Gel Hydroalcoolique

MODELE 04

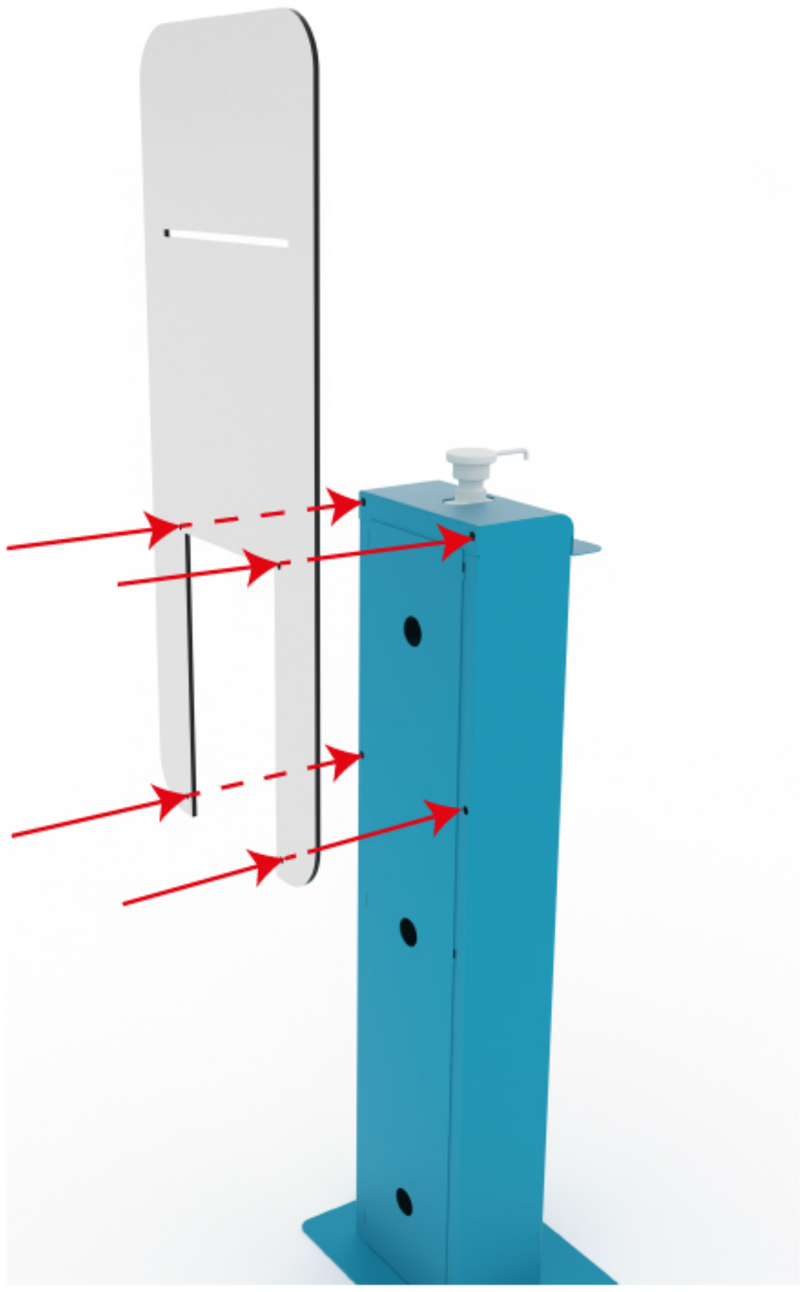

7 **Placer le panneau arrière et le fixer avec les 4 vis.**

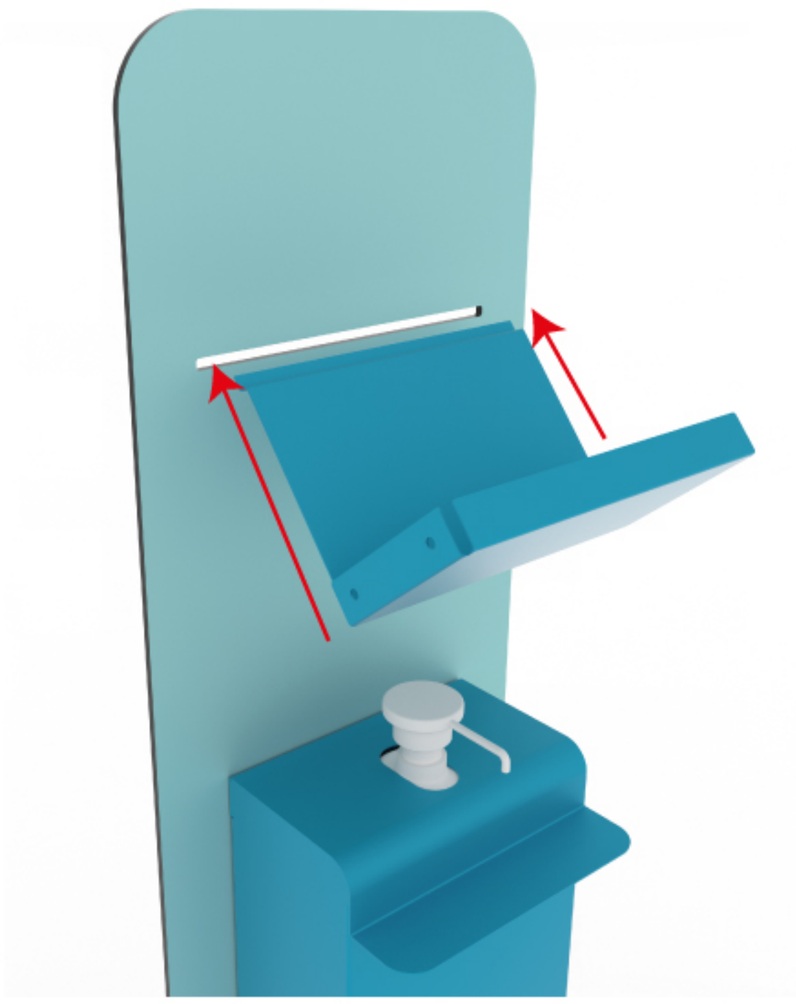

8 **Insérer le support masque dans la fente du panneau arrière.**

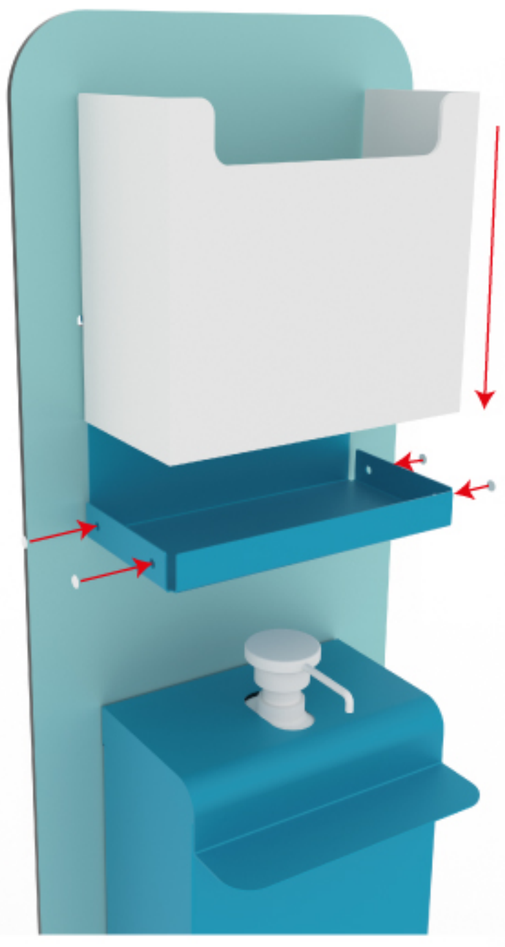

9 **Placer le bloc PVC sur le support masque et le verouiller à l'aide des 4 vis plastiques.**